BUSSIPEATUS AVATUD TASKU
M 1:500

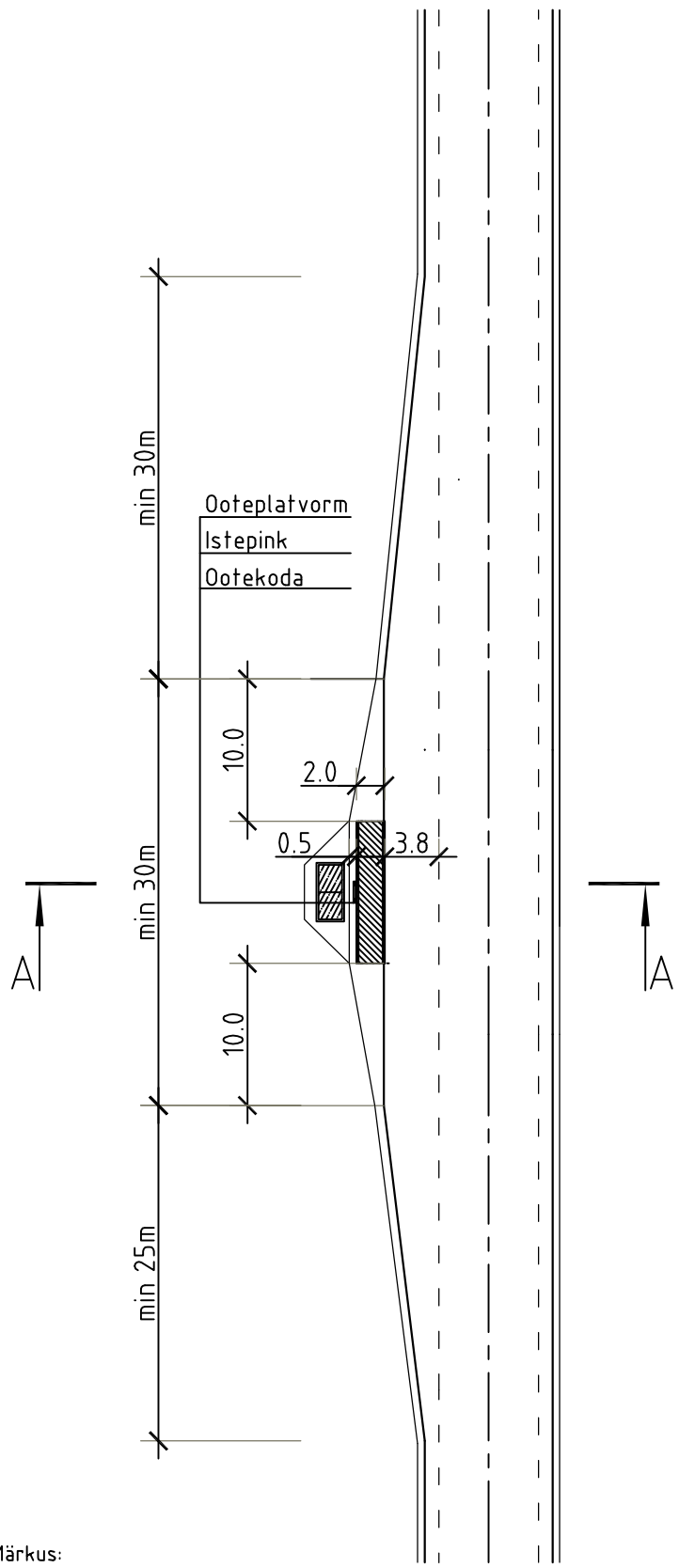

Märkus:
1) Kui projektis on ettenähtud ootekoda, siis platvormile pinki ei paigaldata.
2) Ooteplatvormi ja eraldussaare äärekivi viiakse alla vähemalt 1 äärekivi ulatuses.
3) Ootekoja vajadus määratakse projektis
4) Ootekoja korral peab ootekoja alune pind ja ootekoja ning ooteplatvormi vaheline pind olema kõvakattega materjalist (näiteks asfalt).
5) Kui põhiteel on ette nähtud dreenkiht, siis peab see jätkuma kogu bussipeatuse laienduse ulatuses.

A - A
M 1:100

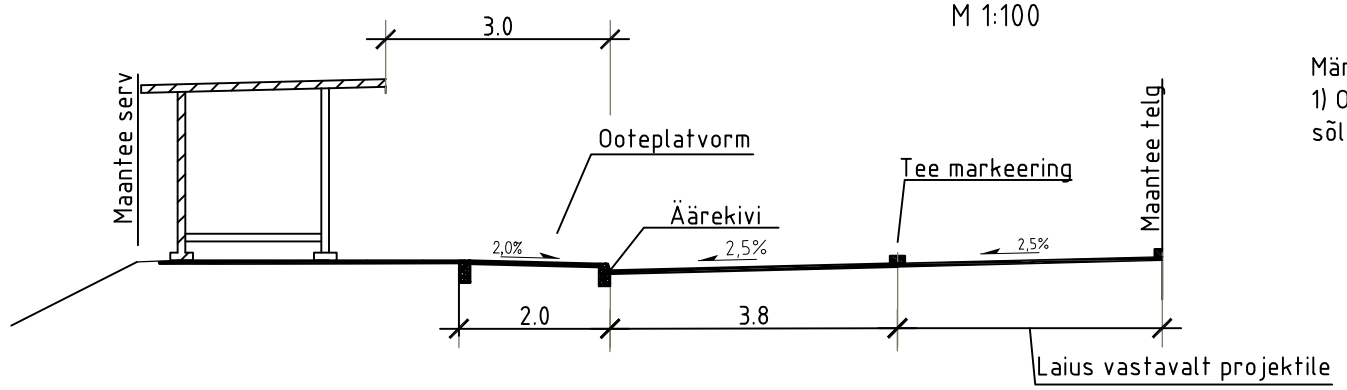

Märkus:
1) Ooteplatvormi ja bussipeatuse laienduse kalle võib sõltuvalt situatsioonist olla ka teest eemale.

ÄÄREKIVI
M 1:10

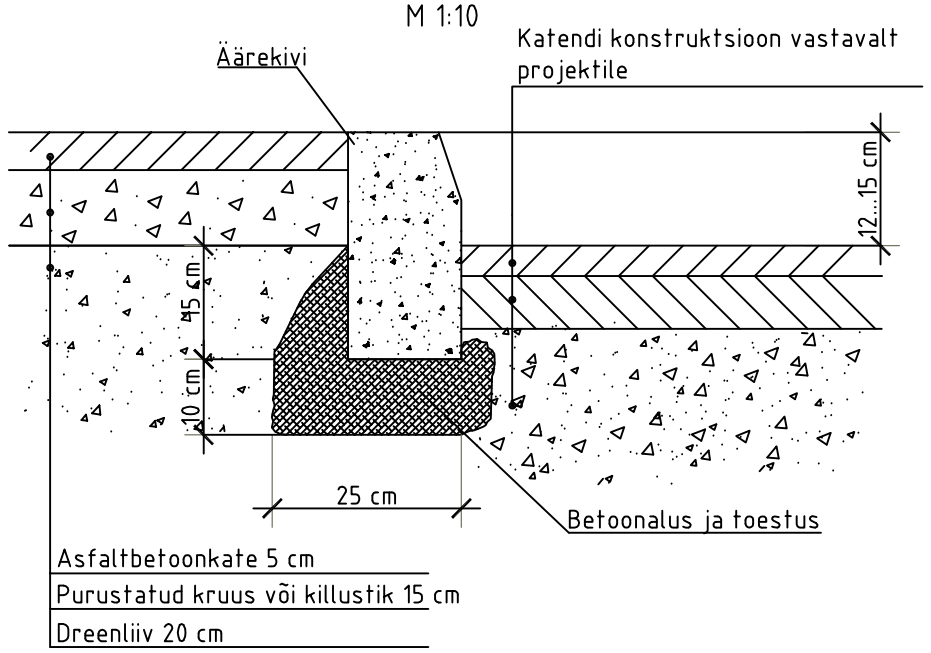

Märkus:
1) Betoonalus tuleb rajada vähemalt C15/20 tugevusklassiga betoonist.
2) Betoon tuleb paigaldada lindina.

ISTEPINK
M 1:20

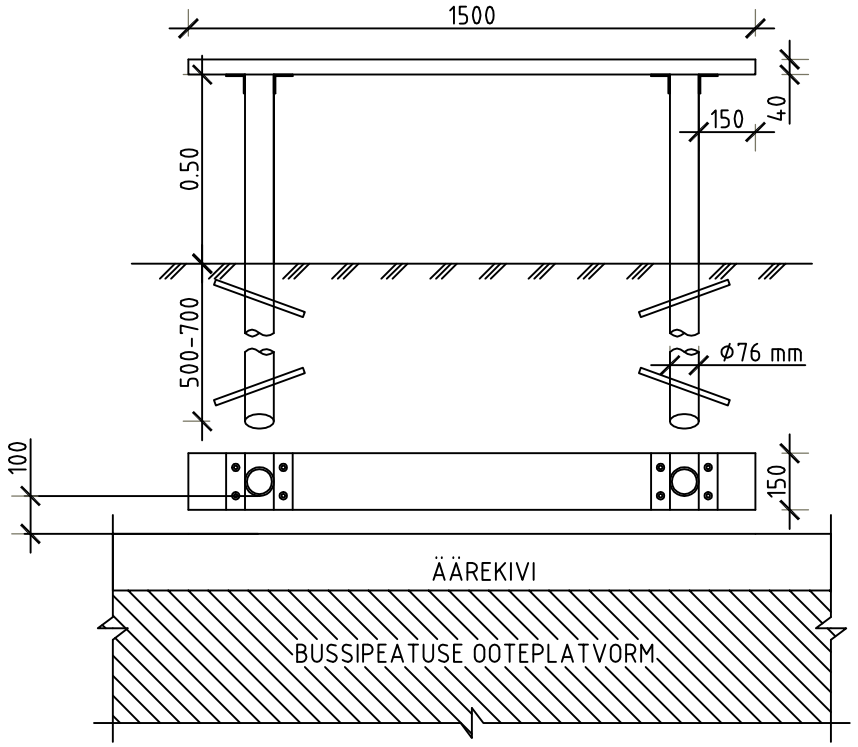

BETOONPRÜGIKAST

PRÜGIKAST
M 1:20

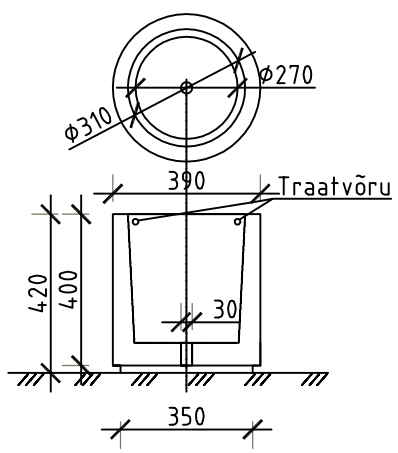

KINNITUSVARRAS
M 1:20

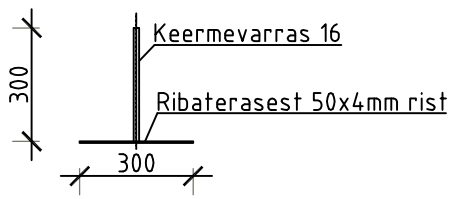

KINNITUSDETAIL
M 1:2

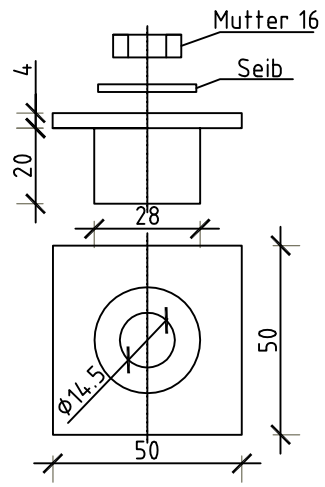

Märkus:
Prügikasti maht: 23;
Kaal: 66kg;
Valmistamisbetoon: B40;
Betooni kulu: 28 L;
Kattematerjal: valge paekivikillustik või graniitist sõelmed
Pürgikast paigaldatakse istepingi või ootekoja kõrvale, asfalteeritud alast väljaspoole, sõidusuuna poole

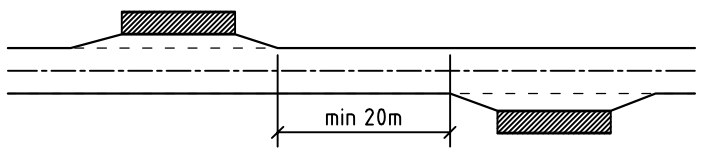

MAANTEEAMET

Joonise nimi			
Bussipeatus - avatud tasku			
Mõõt	Kuupäev	Joonise number	Leht
Vt. joonis	31.03.2011	002	1/1